Solarbayer®

Installation, Betrieb und Wartung

Pelletlager 200

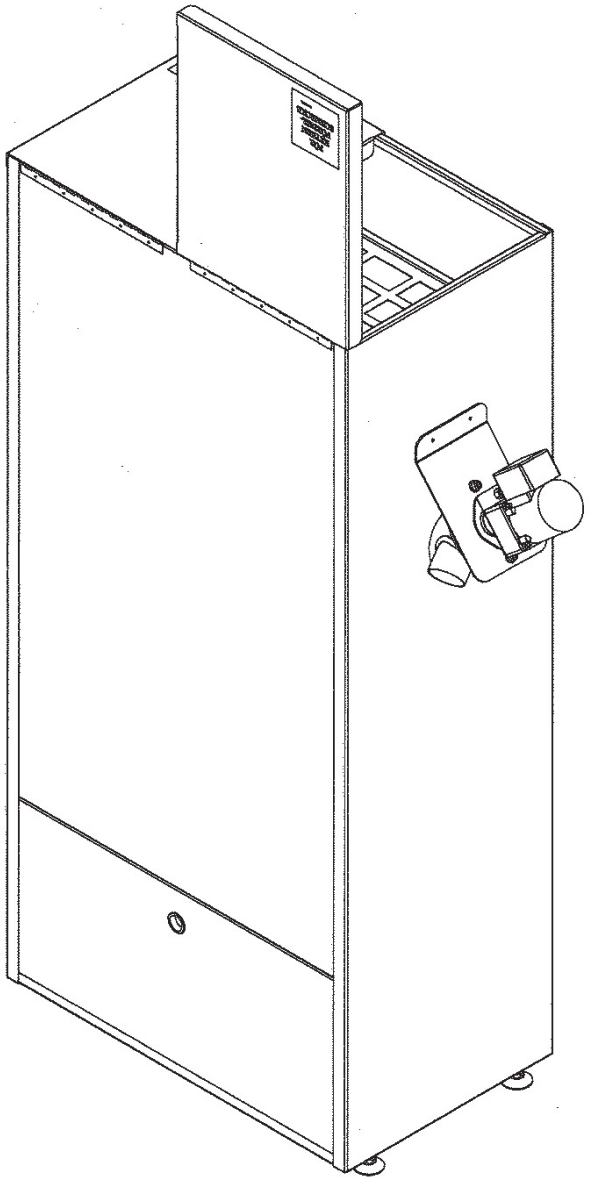

Solarbayer GmbH [41.15]

PELLETLAGER 200 – für die Beschickung des Pelletbrenners Viking Bio aus externen Vorratsbehältern oder als Minilager bei extrem wenig Platz.

Das Lager hat ein Fassungsvermögen von ca. 230 Liter Pellets.

Das Pelletlager kann eingesetzt werden, wenn der Brenner aus einem Vorratsbehälter beschickt werden soll. Es kann jedoch auch dort, wo es richtig eng ist, eine Pelletheizung ermöglichen. In diesem Fall muss das Lager mehrmals wöchentlich nachgefüllt werden, bei Häusern mit höherem Energiebedarf ggf. noch häufiger. Das Lager kann links oder rechts vom Kessel aufgestellt werden.

Vorteile des Pelletlagers 200

Beim Pellettransport über längere Strecken, z. B. aus einem Vorratsbehälter, ist die Gefahr einer stoßweisen, ungleichmäßigen Pelletbeschickung groß. Zeitweise kommen große Mengen und zeitweise wiederum gar nichts. Das führt dazu, dass der Brenner ungleichmäßig brennt oder gar abschaltet.

Das Pelletlager 200 sorgt für eine gleichmäßige Beschickung. Dafür werden zuerst die Pellets aus dem Vorratsbehälter in das Lager transportiert. Bei der Beschickung aus einem Vorratsbehälter muss das Lager mit einem oder mehreren Sensoren versehen werden. Das Pelletlager 200 verfügt über eine integrierte Förderschnecke, die Pellets dem Brenner in kleinen, regelmäßigen Dosen zuführt. So arbeitet dieser sicher und wirtschaftlich.
Sobald sich das Pelletlager 200 leert, sorgt der Sensor (Zubehör) dafür, dass die Beschickung aus dem Vorratsbehälter automatisch ausgelöst und das Lager wieder befüllt wird.

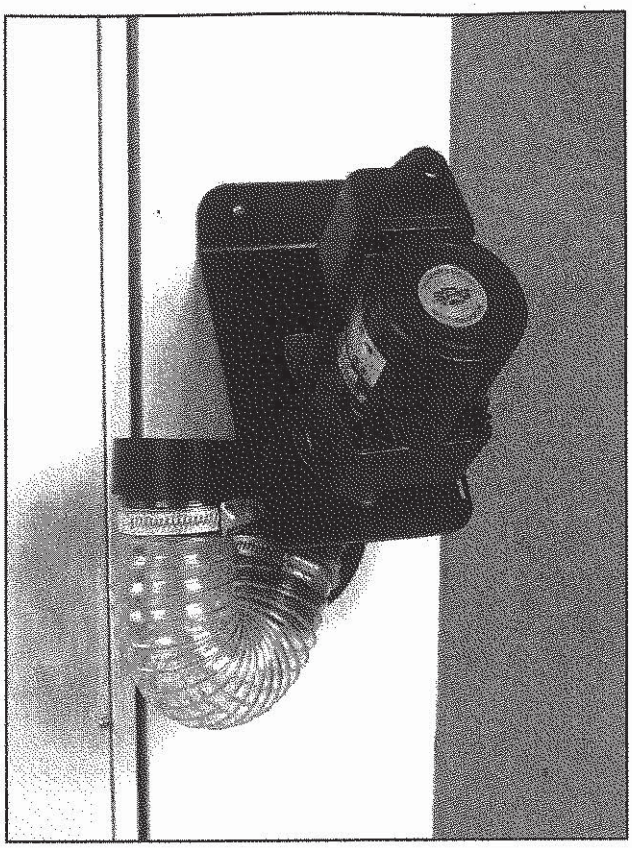

Der Beschickungsschlauch kann bei Wartungsarbeiten am Brenner einfach aufgehängt werden.

INFORMATIONEN ZUR BRENNSTOFFBESCHICKUNG

VIKING BIO

PELLETBRENNER

Die werkseitige Grundeinstellung des Viking Bio sieht eine 1,5 m lange Pelletschraube vor. Wenn das Pelletlager 200 verwendet werden soll, muss die Grundeinstellung von 10 Uhr geändert werden:

Beschickung auf ungefähr 9 Uhr einstellen, um einer Verrußung vorzubeugen.

Für einen optimalen Wirkungsgrad muss der Brenner stets der jeweiligen Anlage entsprechend eingestellt werden.

Abbildungen können vom Produkt abweichen. Druck-/Korrekturfehler vorbehalten.

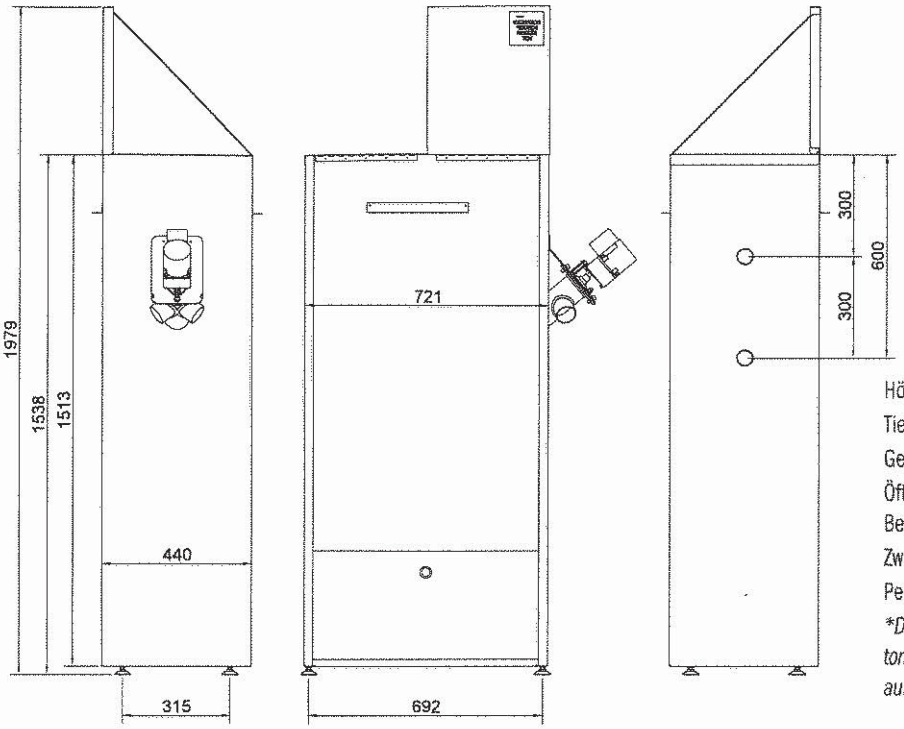

Höhen an den Stellfüßen um ±15 mm verstellbar.
Tiefenmaß ohne Förderschraube und evtl. Sensoren*.
Gewicht 52 kg (mit Förderschraube).
Öffnung im Deckel, 1 x Ø 102 mm, 2 x Ø80 mm, zur Beschickung aus dem Vorratsbehälter.
Zwei Öffnungen auf der Rückseite, Ø 47 mm, für Sensoren.
Pelletinhalt ca. 230 Liter.
**Das Pelletlager 200 kann mit einer Beschickungsautomatik und Sensoren zur Steuerung der Beschickung aus dem Vorratsbehälter ausgestattet werden.*

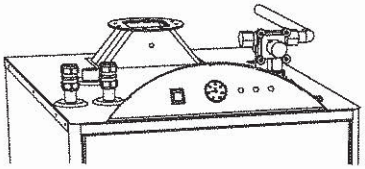

Hinweis: Die Rohrführung auf dem Kessel gibt unter Umständen den Ausschlag dafür, auf welcher Seite des Kessels das Lager aufgestellt werden kann.

Mindestabstand zur Wand:

Wenn Füllstandsensoren auf der Rückseite des Lagers montiert wurden oder künftig montiert werden sollen, ist ausreichend Platz für deren Austausch oder Nachrüstung vorzusehen.

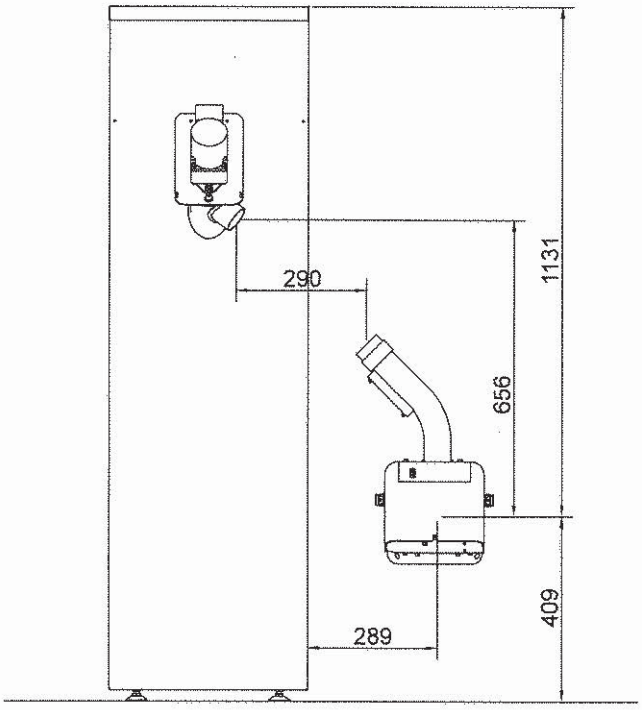

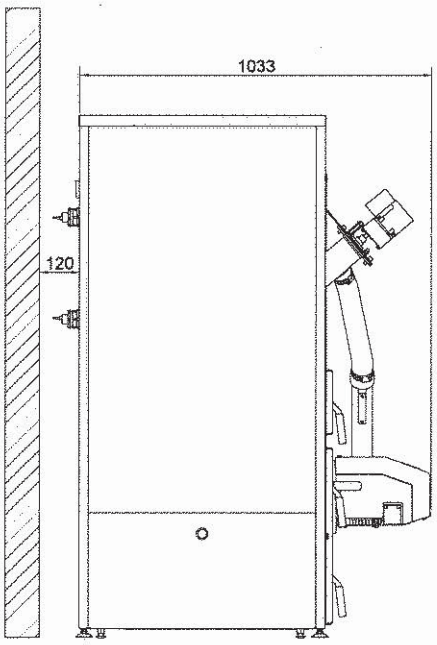

Montage

A

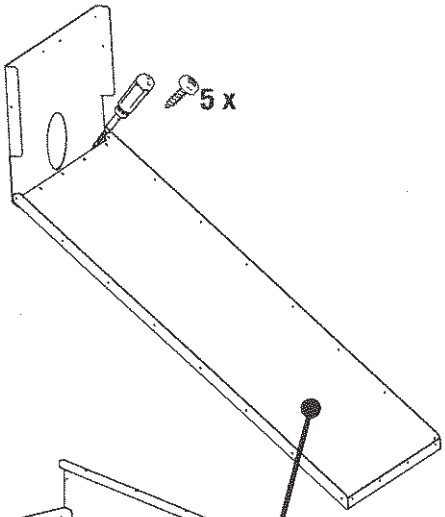

B

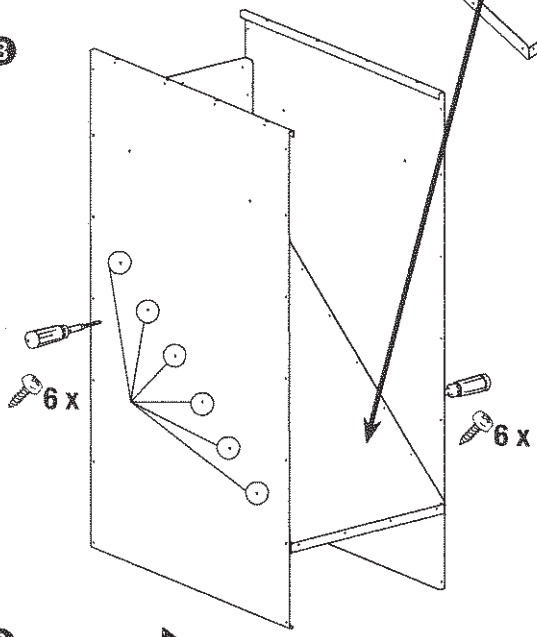

C

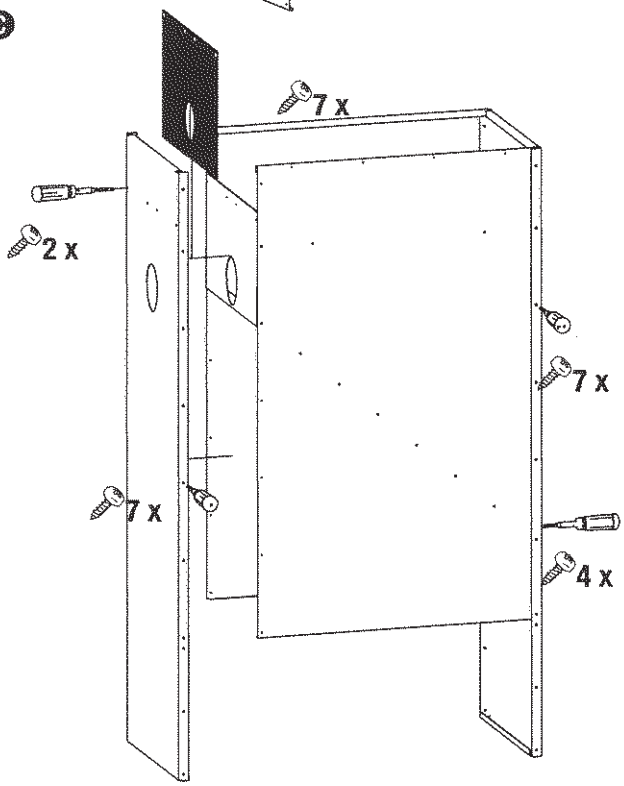

D

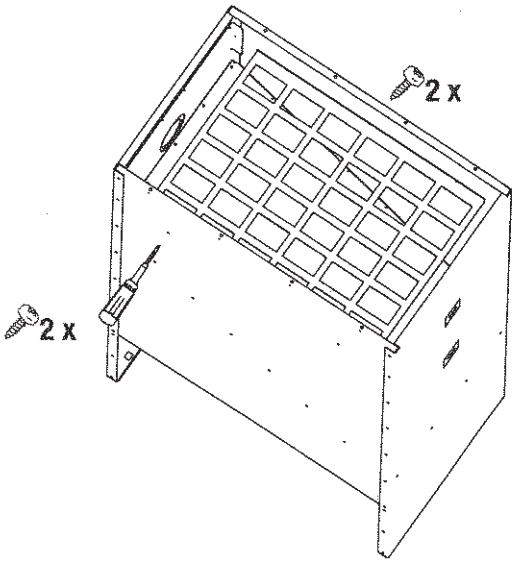

E

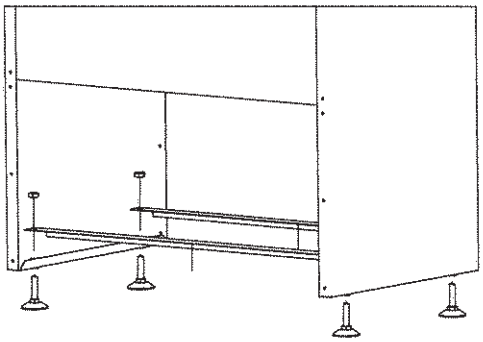

Abbildungen können vom Produkt abweichen.
Druck-/Korrekturfehler vorbehalten.

Pelletlager links neben dem Kessel

F

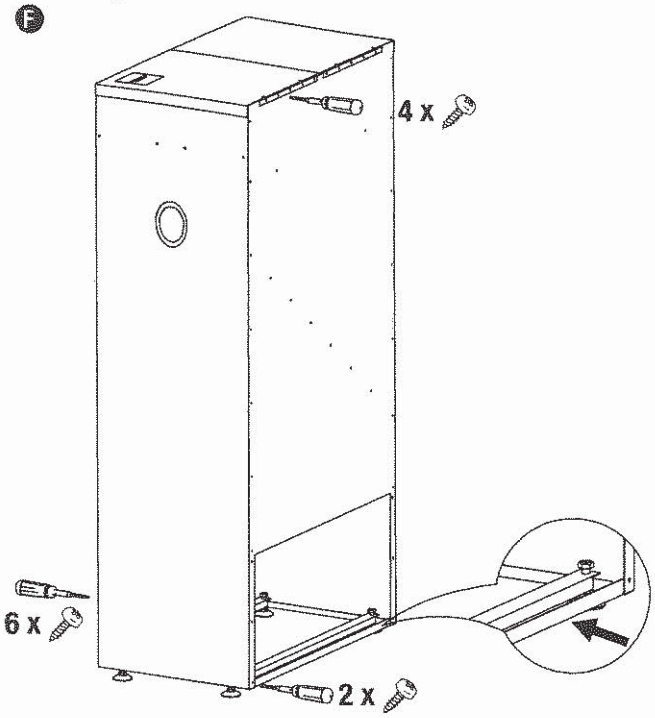

Pelletlager rechts neben dem Kessel

F

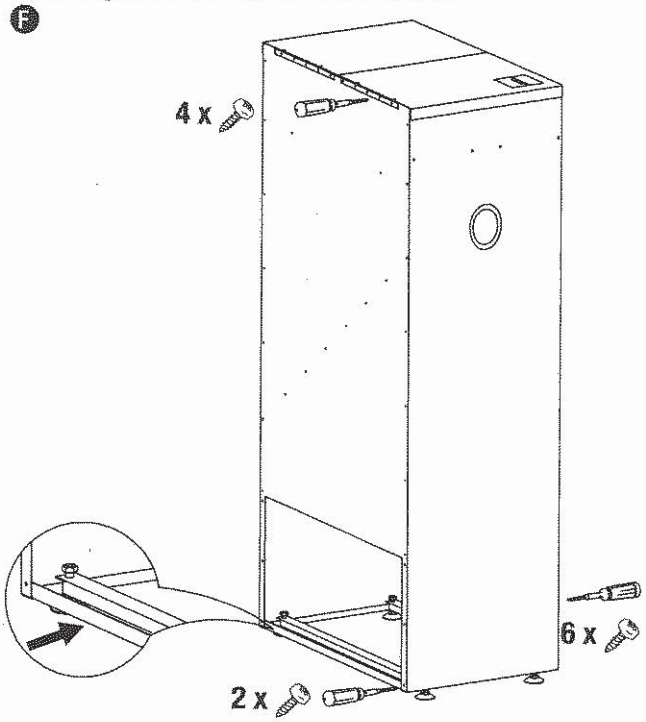

G

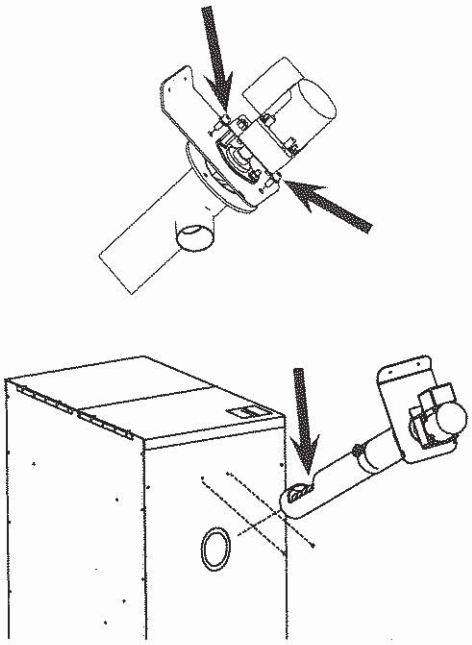

Der Ausgang der Förderschnecke muss zum Pelletbrenner weisen. Die Öffnung des Kunststoffrohres muss nach oben gerichtet sein. Schrauben fest anziehen.

H

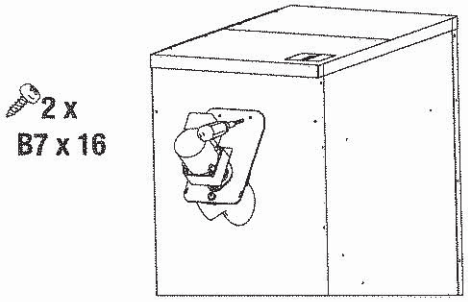

I

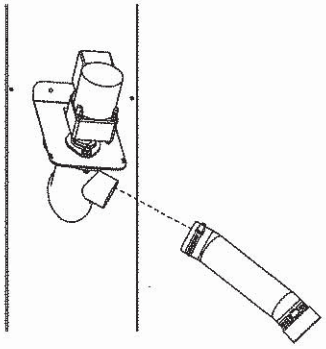

Die Förderschnecke mit zwei Schrauben am Lager anschrauben. Den Beschickungsschlauch mit Schlauchschellen am Ausgang der Pelletschnecke befestigen.

Abbildungen können vom Produkt abweichen.
Druck-/Korrekturfehler vorbehalten.

J

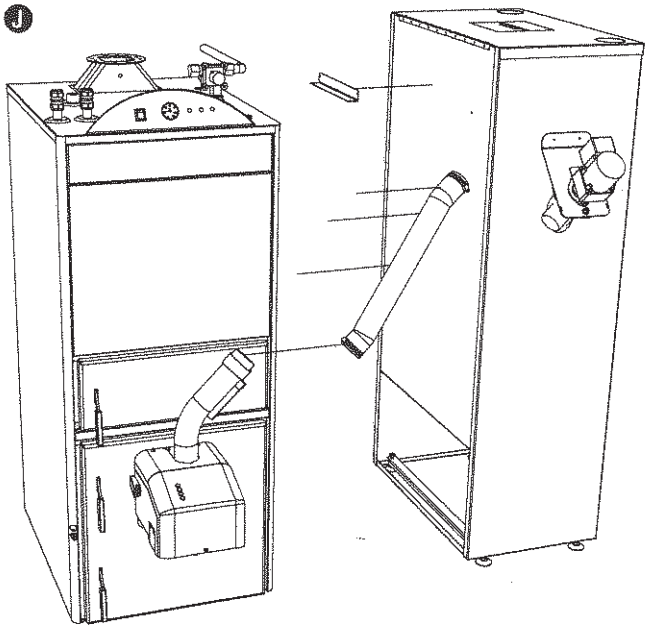

K

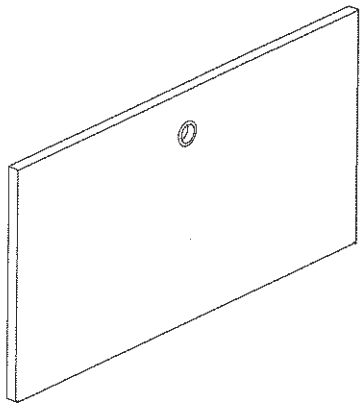

Das Lager auf der gewünschten Kesselseite aufstellen. Die Stellfüße des Lagers unbedingt so ausrichten, dass das Lager stabil und gerade steht. Nach der Aufstellung das Lager mit Winkelblechen am Kessel befestigen. Dafür an der Kesselabdeckung und der Seitenwand des Lagers entsprechende Bohrungen anbringen.

Den Beschickungsschlauch am Pelletbrenner montieren.
Darauf achten, dass der Anschluss dicht ist und der Schlauchverlauf zum Pelletbrenner gerade ist, sodass keine Falten und Knicke entstehen, in denen Pellets hängenbleiben können.

Schauklappe montieren.

Wenn Füllstandsensoren auf der Rückseite des Lagers montiert wurden oder künftig montiert werden sollen, ist ausreichend Platz für deren Austausch oder Nachrüstung vorzusehen.

Beschickung aus dem Vorratsbehälter

BESCHICKUNG AUS VORRATSBEHÄLTERN

Im Pelletlager 200 können Füllstandsensoren installiert werden. Diese Sensoren sind eine Voraussetzung für die Beschickung aus Vorratsbehältern. Sie regeln die Beschickung aus dem Vorratsbehälter und geben ein entsprechendes Signal, wenn das Pelletlager 200 befüllt werden muss bzw. voll ist. In dieser Anordnung funktioniert das Pelletlager 200 als „Zwischenlager", das die ungleichmäßige Beschickung aus dem Vorratsbehälter ausgleicht und die regelmäßige Pelletversorgung des Brenners sicherstellt. Es wird empfohlen, Qualitätspellets gemäß SS 18 71 20, Gruppe 1, Ø 8 mm, zu verwenden.

KURZINFORMATIONEN ZUM VORRATSBEHÄLTER

Im Vorratsbehälter werden lose gelieferte Pellets gelagert. Diese werden mit LKW angeliefert und in einen Vorratsbehälter des Hauseigentümers eingeblasen.
Am einfachsten ist die Anschaffung eines marktüblichen Behälters, die von verschiedenen Lieferanten erhältlich sind. Die Beschickung aus dem Vorratsbehälter kann durch mechanische Förderschnecken oder Luftsysteme erfolgen. Pelletlagerlieferanten halten Komplettlösungen für das Pelletlager 200 bereit, bei denen Beschickung, Verbindungen, Befüllrohre, Entlüftung und Sensoren bereits aufeinander abgestimmt sind. Den Vorratsbehälter so aufstellen, dass der LKW möglichst nahe heranfahren kann. Kurze Befüllschläuche bis zum Vorratsbehälter verringern das Auftreten von Feinfraktionen (Staub und Späne) im Pelletvorrat. Feinfraktionen sollten nach Möglichkeit vermieden werden, da sie zu verschiedenen Betriebsstörungen führen können.

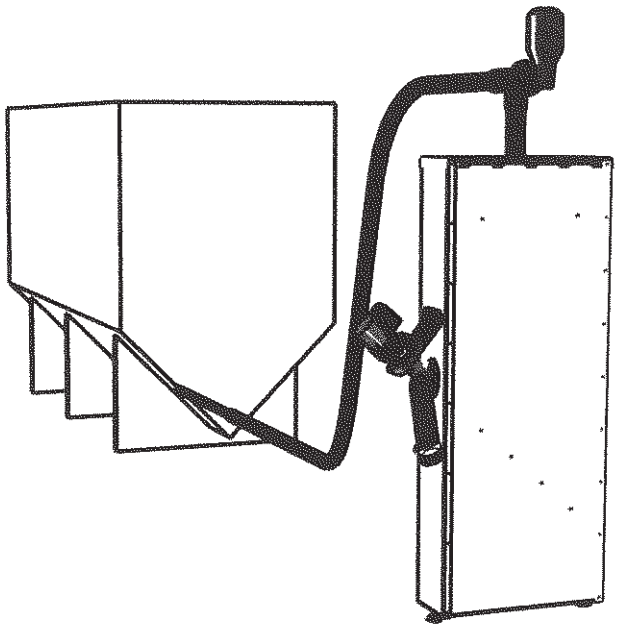

PELLETLAGER 200 mit Beschickung aus dem Vorratsbehälter über eine Förderschnecke.

Abbildungen können vom Produkt abweichen. Druck-/Korrekturfehler vorbehalten.

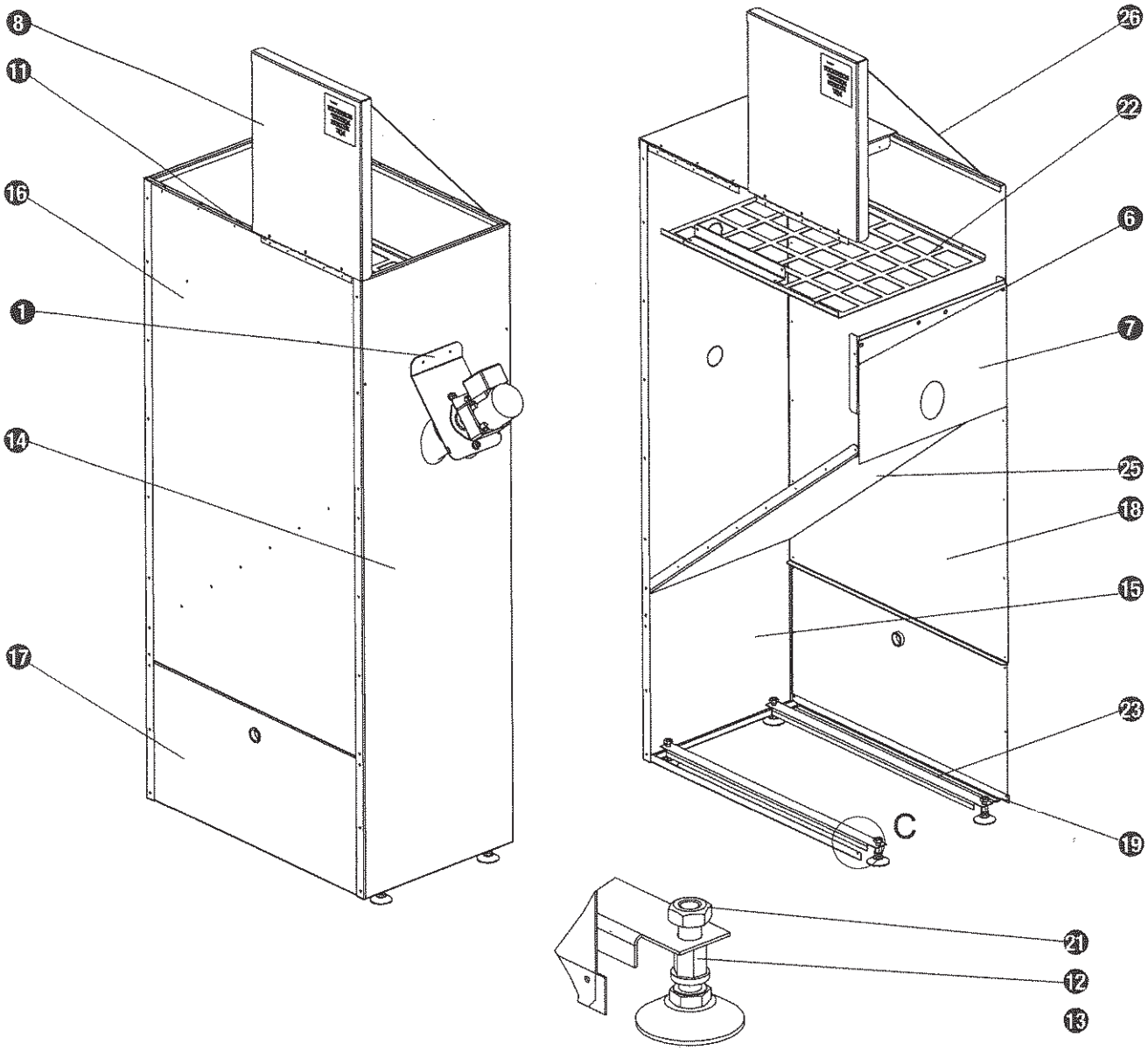

21	10 01 07	Mutter M10	4
	10 02 01	Blechschraube B7 x 9,5	58
	10 02 02	Blechschraube B7 x 16	2
	10 08 30	Blindniet TAPD 46 BS weiß 3,2 x 8	4
12	10 08 41	Blindnietmutter, Sechskant M10	4
13	10 09 12	Stellfuß M10	4
	24 04 81	Schlauchschelle 58-75	2
	33 01 60	Aufkleber für Pelletfüllstand-sensor	2
	33 01 68	Aufkleber externe Beschick-ung	1
	39 02 58	PU-Schlauch (m)	1
11	44 01 81	Scharnierband (m)	0,2
7	70 03 29	Gummidichtung Vorderseite	1

1	70 0331	Förderschraube, komplett	1
14	72 02 40	Vorderseite	1
15	72 02 41	Rückseite	1
16	72 02 42	Linke Seite	1
18	72 02 43	Rechte Seite	1
17	72 02 44	Klappe	1
19	72 02 45	Seitensteg	1
6	72 02 46	Vordere Innenblende	1
8	72 02 47	Deckel	1
	72 02 48	Seitliche Halterung	1
23	72 02 49	Fußleiste	2
22	72 02 50	Gitterrost	1
25	72 02 58	Innenblende	1
26		Bindfaden	

Abbildungen können vom Produkt abweichen.
Druck-/Korrekturfehler vorbehalten.

Solarbayer GmbH
Am Dörrenhof 22
85131 Pollenfeld
Tel.: +49(0)8421/93598-0
Fax.: +49(0)8421/93598-29

Technische Änderungen und Irrtümer vorbehalten.
Gültig ist die jeweils aktuelle Fassung dieses Dokumentes auf unserer Homepage **www.solarbayer.de**

Solarbayer GmbH [41.15]