EN

HEATNEXT

Communication interface

G3, G3E

Introduction

G.. is the communication interface for connecting heating controllers to the HeatNext Internet platform. With the help of the HeatNext app, heating controllers connected to the HeatNext platform can change settings and monitor the operation of the heating system anytime and anywhere.

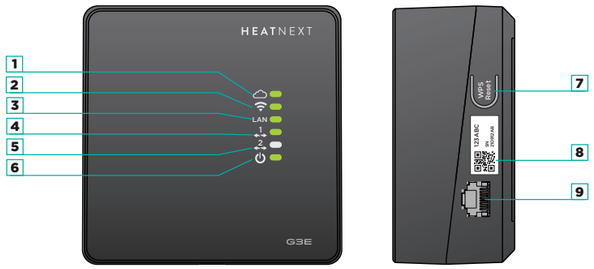

1	Internet connection	6	Interface power supply
2	Wi-Fi connection	7	WPS/reset button
3	Ethernet connection*	8	Registration key
4	First controller	9	Ethernet port*
5	Second controller		

- signal light is off - connection not possible
- signal light is orange - connection failed
- signal light flashes orange - connection is establishing
- signal light is green - connection is established
- signal light flashes green - communication or data transfer

Description of operation

The communication interface is wired to the controller (COM line). The connection of the interface to the Internet can be wired, i.e. with the help of the Ethernet port*, or wireless using the Wi-Fi network (G3 and G3E).

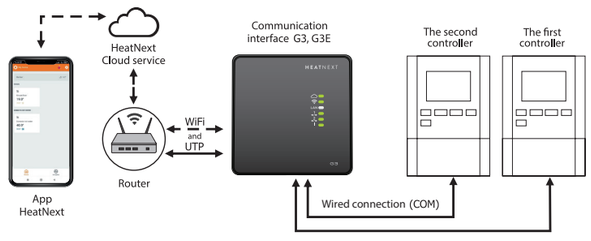

Installation of the communication interface

The interface should be installed indoors and in a dry place. The installation location must be within range of a Wi-Fi signal or nearby an internet router, if we decide to have a wired connection* of the interface to the Internet network.

To open the housing, first release the cover latch (1) with a flathead screwdriver and lift it (2). The interface housing (3) is mounted on the wall using two screws and wall plugs.

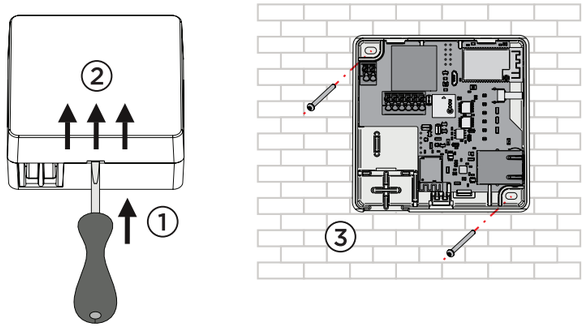

Connecting the controllers

Up to two controllers can be connected with a two-wire signal cable. Use the COM and GND terminals. Connect the first controller to the terminals marked with 1, and the second one to the terminals marked with 2.

Older controllers may not be able to connect to HeatNext. Information on which controllers and which version of the program is required to connect the controller to HeatNext is located at the following link: https://www.heatnext.com/support/general.html.

Check the program version in the controller by pressing the "Help" or "?" button.

Mains voltage connection

The electrical connection of devices should be performed by an expert with an appropriate qualification or an authorised organisation.

Before interfering with the wiring, make sure that the main switch and supply fuse are switched off. Follow the regulations for low-voltage installations IEC 60364 and VDE 0100, legal regulations for the prevention of accidents, statutory provisions for the protection of the environment and other national regulations.

Every time before you open the housing, make sure that **all poles of the power supply are disconnected.**

Failure to follow the instructions can lead to serious injuries such as burns or even life-threatening injuries.

Connect the mains cable (230V ~) to the L and N terminals and route it through the pre-prepared channel from the device housing.

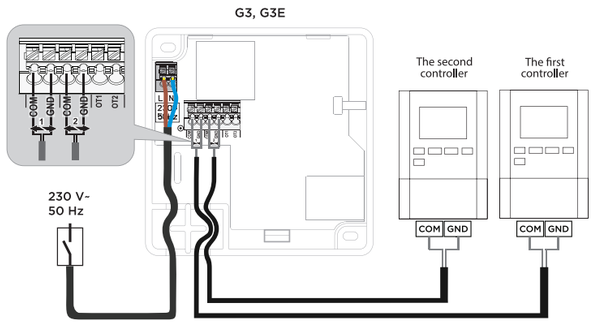

The connection information of each controller type is located at the following link: ***https://www.heatnext.com/support/general.html***

Starting the communication interface

After assembling and connecting the interface, it is necessary to connect it to the Internet and add it to your user account.
The connection process is performed using the HeatNext app, which is intended for remote access and control of the heating system:

1. Downloading the HeatNext app
Download the HeatNext app for Android or iOS devices for free from the Google Play or APP Store.

The app can be found at the following links:

GET IT ON Google Play

Download on the App Store

2. Launch the app and create your user account.

3. Touch the settings icon and select the Add interface command in the menu. Next, follow the instructions in the app.

In case the Wi-Fi connection ***was not successful*** *or* ***you want to connect to another Wi-Fi network*** *or* ***Wi-Fi network password has changed****, it is necessary to reconnect the interface to the Wi-Fi network. To do this, first reset the interface (see chapter Reset) and then repeat step 3.*

The app can also be used in a browser.
Use the link: ***https://app.heatnext.com/login****.*

Reset

To reset the interface, hold down the WPS / reset button for 6 seconds. When you hear a long beep and all the green LEDs turn on for 2 seconds, the reset has been completed.

Troubleshooting

1. The green power LED is off.
   a. Make sure the interface is connected to the main supply.
   b. Check that the mains supply is live.
2. The green HeatNext LED is off.
   a. The interface is not connected to the LAN.*
   Check the Ethernet connection of the interface to the local Internet network.
   The interface will be able to connect to the HeatNext app if the green light next to (LAN) or (Wi-Fi) is on. LAN or .
3. The orange HeatNext LED is on.
   a. Internet network not available.
   Check the operation of the Internet modem and router.
4. The green Wi-Fi LED is off.
   a. The interface has not yet been connected to the Internet.
   See section: Starting the Communication Interface.
5. The orange Wi-Fi LED is on.
   a. Check the operation of your Wi-Fi network.
   b. Check if you've changed the password for your Wi-Fi network.
   In this case, the interface needs to be reconnected to the Internet.
   See section: Starting the Communication Interface.
6. The green controller connection LED is not on (1 or 2). 1 2
   a. The heating controller is not connected or not properly connected to the communication interface.
   b. The heating controller is faulty or has no mains supply.
7. The orange controller connection LED is on (1 or 2). 1 2
   The controller type or software version is not supported on the HeatNext platform.
   Check the information at https://www.heatnext.com/#section-howitworks.

Technical data

Technical data	Value
Dimensions (W x H x D)	92 x 92 x 44 mm
Device housing	PC - thermoplastic
Power supply voltage	230 V ~ , 50 Hz
Own consumption	0.5 W
Network wire cross sections	0.5 to 0.75 mm²
Communication wire cross sections	0.25 to 0.33 mm²
Safety class	IP20 according to EN 60529
Degree of protection	II according to EN 60730-1
Permissible relative humidity	max. 85% RH at 25 °C
Temperature of use	0 °C to +40 °C
Wireless connection	Wi-Fi IEEE 802.11b/g/n, 2,4 GHz
Software class	A
Device weight	465 g

Disposal of old electrical and electronic equipment

Disposal of old electrical and electronic equipment (applies to EU member states and other European countries with separate waste collection systems).

This symbol on the product or its packaging indicates that the product must not be disposed of in the household waste. It must be submitted at collection points for waste electrical and electronic equipment (WEEE).

By disposing of this product in an appropriate manner, you will prevent the negative impacts onto the environment and health that might be caused by its inappropriate disposal. Recycling of materials reduces the consumption of new raw materials. For more information on recycling of this product, contact the responsible authorities, public utility services or your retailer.

**G3E model only*

http://www.HeatNext.com
Email: info@HeatNext.com

01MC060846

DE

HEATNEXT

Kommunikationsschnittstelle

G3, G3E

Einführung

G.. ist die Kommunikationsschnittstelle zur Verbindung von Heizungsreglern an die Internetplattform HeatNext. Mit Hilfe der HeatNext-App können Heizungsregler, die mit der HeatNext-Plattform verbunden sind, jederzeit und überall Einstellungen ändern und den Betrieb der Heizungsanlage überwachen.

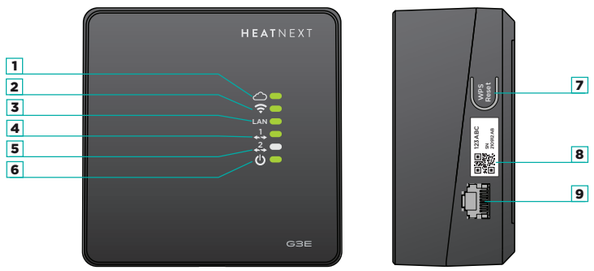

1	Internetanschluss	6	Stromversorgung der Schnittstelle
2	WLAN-Verbindung	7	WPS/Reset-Taste
3	Ethernet-Anschluss*	8	Registrierungsschlüssel
4	Erster Regler	9	Ethernet-Anschluss*
5	Zweiter Regler		

- Signalleuchte ist aus - Verbindung nicht möglich
- Signalleuchte ist orange - Verbindung fehlgeschlagen
- Signalleuchte blinkt orange - Verbindung wird aufgebaut
- Signalleuchte ist grün - Verbindung ist hergestellt
- Signalleuchte blinkt grün - Kommunikation oder Datenübertragung

Beschreibung der Tätigkeit

Die Kommunikationsschnittstelle ist mit dem Regler verdrahtet (COM-Leitung). Die Verbindung der Schnittstelle an das Internet kann kabelgebunden, d. h. mit Hilfe des Ethernet-Anschlusses*, oder drahtlos über das WLAN-Netzwerk (G3 und G3E) erfolgen.

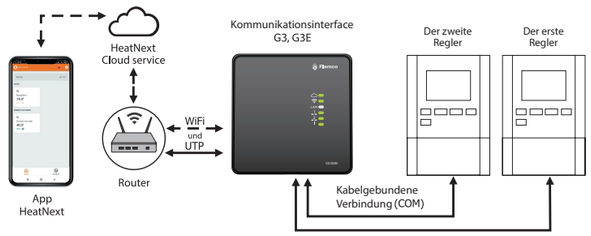

Installation der Kommunikationsschnittstelle

Die Schnittstelle sollte in Innenräumen und an einem trockenen Ort installiert werden. Der Installationsort muss sich in Reichweite eines WLAN-Signals befinden oder in der Nähe eines Internet-Routers, wenn wir uns für eine kabelgebundene Verbindung* der Schnittstelle zum Internet-Netzwerk entscheiden.

Um das Gehäuse zu öffnen, lösen Sie zunächst die Abdeckungsverriegelung (1) mit einem Schlitzschraubendreher und heben Sie sie an (2). Das Schnittstellengehäuse (3) wird mit zwei Schrauben und Dübeln an der Wand befestigt.

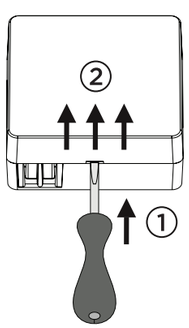

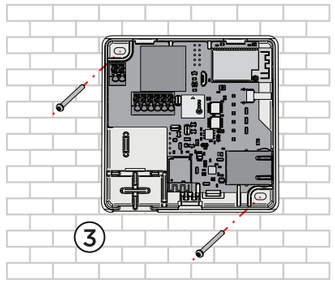

Anschließen der Regler

Bis zu zwei Regler können mit einem zweiadrigen Signalkabel verbunden werden. Verwenden Sie die COM- und GND-Klemmen. Schließen Sie den ersten Regler an die mit 1 gekennzeichneten Klemmen und den zweiten an die mit 2 gekennzeichneten Klemmen an.

Ältere Regler können sich möglicherweise nicht mit HeatNext verbinden. Informationen darüber, welche Regler und welche Version des Programms benötigt werden, um das Steuergerät mit HeatNext zu verbinden, finden Sie unter folgendem link: https://www.heatnext.com/support/general.html.

Überprüfen Sie die Programmversion im Regler, indem Sie die Tasten „Hilfe" oder „?" drücken.

Netzspannungsanschluss

Der elektrische Anschluss von Geräten sollte von einem Experten mit entsprechender Qualifikation oder einem autorisierten Unternehmen durchgeführt werden.

Vergewissern Sie sich vor Eingriffen in die Verkabelung, dass der Hauptschalter und die Versorgungssicherung ausgeschaltet sind. Beachten Sie die Vorschriften für Niederspannungsanlagen IEC 60364 und VDE 0100, gesetzliche Unfallverhütungsvorschriften, gesetzliche Bestimmungen zum Schutz der Umwelt und andere nationale Vorschriften.

Stellen Sie vor jedem Öffnen des Gehäuses sicher, dass **die Stromversorgung allpolig getrennt ist. Die Nichtbeachtung der Anweisungen kann zu schweren Verletzungen wie Verbrennungen oder sogar zu lebensbedrohlichen Verletzungen führen.**

Schließen Sie das Netzkabel (230 V ~) an die Klemmen L und N an und führen Sie es durch den vorbereiteten Kanal aus dem Gerätegehäuse.

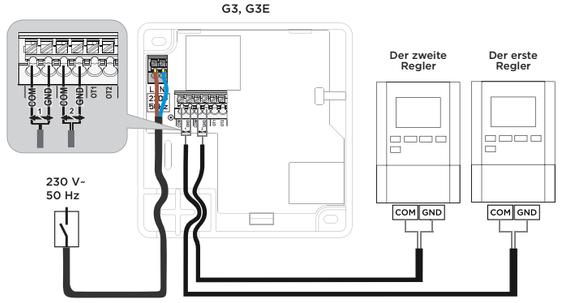

Die Verbindungsinformationen jedes Reglertyps finden Sie unter folgendem Link: ***https://www.heatnext.com/support/general.html***

Starten der Kommunikationsschnittstelle

Nach der Montage und dem Anschluss des Schnittstelle müssen Sie sie mit dem Internet verbinden und zu Ihrem Benutzerkonto hinzufügen. Der Verbindungsvorgang erfolgt über die HeatNext-App, die für den Fernzugriff und die Steuerung der Heizungsanlage vorgesehen ist:

1. Download der HeatNext-App
Laden Sie die HeatNext-App für Android- oder iOS-Geräte kostenlos aus dem Google Play oder APP Store herunter.

Die App finden Sie unter folgenden Links:

GET IT ON Google Play

Download on the App Store

2. Starten Sie die App und erstellen Sie Ihr Benutzerkonto.

3. Tippen Sie auf das Einstellungssymbol ⚙ und wählen Sie den Schnittstelle hinzufügen Befehl im Menü. Folgen Sie dann den Anweisungen in der App.

Falls die WLAN-Verbindung ***nicht erfolgreich war*** *oder* ***Sie sich mit einem anderen WLAN-Netzwerk verbinden möchten*** *oder* ***das WLAN-Netzwerk-Passwort geändert wurde****, muss die Schnittstelle erneut mit dem WLAN-Netzwerk verbunden werden. Setzen Sie dazu zuerst die Schnittstelle zurück (siehe Kapitel Reset) und wiederholen Sie dann Schritt 3.*

Die App kann auch in einem Browser verwendet werden. Verwenden Sie den Link: ***https://app.heatnext.com/login****.*

Zurücksetzen

Um die Schnittstelle zurückzusetzen, halten Sie die WPS/Reset-Taste 6 Sekunden lang gedrückt. Wenn Sie einen langen Piepton hören und alle grünen LEDs 2 Sekunden lang aufleuchten, ist das Zurücksetzen abgeschlossen.

Störungsbehebung

1. Die grüne Power-LED ist aus.
   a. Stellen Sie sicher, dass die Schnittstelle an die Hauptversorgung angeschlossen ist.
   b. Prüfen Sie, ob Netzspannung vorhanden ist.
2. Die grüne HeatNext-LED ist aus.
   a. Die Schnittstelle ist nicht mit dem LAN verbunden.*
   Überprüfen Sie die Ethernet-Verbindung der Schnittstelle zum lokalen Internet-Netzwerk.
   Die Schnittstelle kann sich mit der HeatNext-App verbinden, wenn das grüne Licht neben (LAN) oder (WLAN) leuchtet. LAN oder .
3. Die orangefarbene HeatNext-LED leuchtet.
   a. Internet-Netzwerk nicht verfügbar.
   Überprüfen Sie die Funktion des Internetmodems und des Routers.
4. Die grüne WLAN-LED ist aus.
   a. Die Schnittstelle ist noch nicht mit dem Internet verbunden.
   Siehe Abschnitt: Kommunikationsschnittstelle starten.
5. Die orangefarbene WLAN-LED leuchtet.
   a. Überprüfen Sie den Betrieb Ihres WLAN-Netzwerks.
   b. Überprüfen Sie, ob Sie das Passwort für Ihr WLAN-Netzwerk geändert haben.
   In diesem Fall muss die Schnittstelle wieder mit dem Internet verbunden werden.
   Siehe Abschnitt: Starten der Kommunikationsschnittstelle.
6. Die grüne Regler-Verbindungs-LED leuchtet nicht (1 oder 2).
   a. Der Heizungsregler ist nicht oder nicht richtig mit der Kommunikationsschnittstelle verbunden.
   b. Der Heizungsregler ist defekt oder hat keine Netzversorgung.
7. Die orangefarbene Regler-Verbindungs-LED leuchtet (1 oder 2).
   Der Reglertyp oder die Softwareversion wird auf der HeatNext-Plattform nicht unterstützt.
   Überprüfen Sie die Informationen unter https://www.heatnext.com/#section-howitworks.

Technische Daten

Technische Daten	Wert
Abmessungen (B x H x T)	92 x 92 x 44 mm
Gerätegehäuse	PC - Thermoplast
Versorgungsspannung	230 V ~, 50 Hz
Eigenverbrauch	0,5 W
Querschnitte der Netzwerkkabel	0,5 bis 0,75 mm²
Querschnitte von Kommunikationsleitungen	0,25 bis 0,33 mm²
Schutzart	IP20 gemäß EN 60529
Schutzklasse	II nach EN 60730-1
Zulässige relative Luftfeuchtigkeit	max. 85 % relative Luftfeuchtigkeit bei 25 °C
Umgebungstemperatur	0 °C bis +40 °C
Drahtlose Verbindung	Wi-Fi IEEE 802.11b/g/n, 2,4 GHz
Software-Klasse	A
Gewicht des Geräts	465 g

Entsorgung gebrauchter Elektro- und Elektronikgeräte

Entsorgung von gebrauchten elektrischen und elektronischen Geräten (Anzuwenden in den Ländern der Europäischen Union und anderen europäischen Ländern mit einem separaten Sammelsystem für diese Geräte).

Das Symbol auf dem Produkt oder seiner Verpackung weist darauf hin, dass dieses Produkt nicht als normaler Haushaltsabfall zu behandeln ist, sondern an einer Annahmestelle für das Recycling von elektrischen und elektronischen Geräten abgegeben werden muss.

Durch Ihren Beitrag zum korrekten Entsorgen dieses Produkts schützen Sie die Umwelt und die Gesundheit Ihrer Mitmenschen. Umwelt und Gesundheit werden durch falsches Entsorgen gefährdet. Materialrecycling hilft den Verbrauch von Rohstoffen zu verringern. Weitere Informationen über das Recycling dieses Produkts erhalten Sie von Ihrer Gemeinde, den kommunalen Entsorgungsbetrieben, oder dem Geschäft, in dem Sie das Produkt gekauft haben.

**Nur G3E-Modell*

http://www.HeatNext.com
email: info@HeatNext.com

01MC060846